ATRIO 24 364 GL0 خلاط البيديه المزود بمقبض فردي مقاس 1/2 بوصة

وصفُ المنتجَ

- قلب سيراميك GROHE SilkMove 28 مم
- مع محدد درجة حرارة
- طلاء GROHE LongLife
- نظام تركيب سريع
- صنبور C أنبوبي بمرغي مياه بوصلة كروية
- مجموعة تصريف المياه بقياس 1/4 1 بوصة
- خراطيم توصيل مرنة

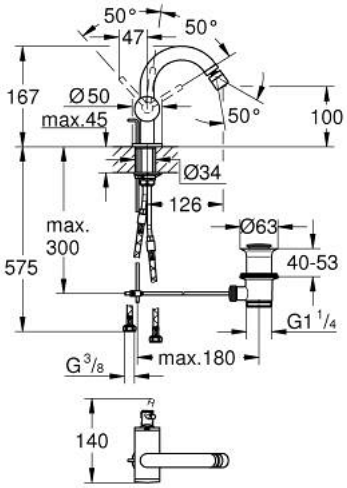

ATRIO 24 364 GL0 خلاط البيديه المزود بمقبض فردي مقاس 1/2 بوصة

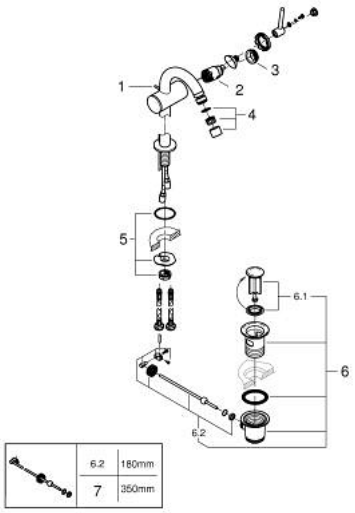

قِطعُ الغيارَ

1: شداد (65196GL0 رقمُ الطلبَ.)

2: خرطوشة (46963000 رقمُ الطلبَ.)

3: حلقة تركيب (07419000 رقمُ الطلبَ.)

4: فلتر مياه (06574GL0 رقمُ الطلبَ.)

5: تجميع مثبت ساق (48409000 رقمُ الطلبَ.)

6: مجموعة تصريف بقياس 1/4 1 بوصة (28910GL0 رقمُ الطلبَ.)

6.1: فيشه (07182GL0 رقمُ الطلبَ.)

6.2: عامود غير متمركز (07052000 رقمُ الطلبَ.)

7: عامود غير متمركز *(07341000 رقمُ الطلبَ.)

* إكسسواراتٌ اختياريةٌ