EUPHORIA SYSTEM 310 26 075 DA0 شاور سيستم مع خلاط ترموستاتي للتثبيت الحائطي

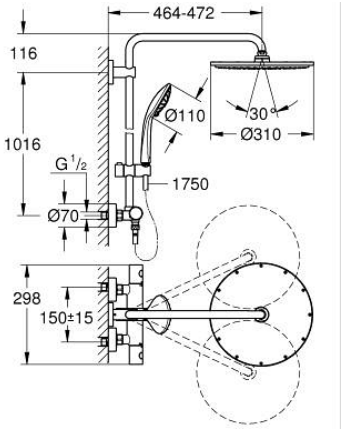

وصفُ المنتجَ

- ذراع دش 450 ملم أفقية قابلة للتدوير
- ترموستات مكشوف بوظيفة Aquadimmer
- يسمح بالتغيير بين:
- رأس دش Rainshower Cosmopolitan 310 معدنية
- نمط الرذاذ: Rain
- maximum flow rate (at 3 bar): 13.5 l/min
- بمفصل كروي
- زاوية التدوير 15° ±
- دش يدوي Euphoria 110 Massage
- Rain, Massage, SmartRain
- maximum flow rate (at 3 bar): 11.5 l/min
- قابل لتعديل الارتفاع بعنصر منزلق
- خرطوم دُش Silverflex 1750 ملم (28 388)
- maximum flow rate system (at 3 bar): 13.5 l/min
- الحد الأدنى لمعدل التدفق 5 ل/دقيقة
- القلب المصغر GROHE TurboStat بالعنصر الحراري الشمعي
- زر أمان GROHE SafeStop عند 38° م
- محدّد درجة الحرارة GROHE SafeStop Plus الاختياري عند 43 درجة مئوية مدرج
- مقابض معدنية مصمّمة لضمان الراحة عند الاستخدام GROHE MetalGrip
- تقنية GROHE DreamSpray لنمط رشاش مثالي
- طلاء GROHE LongLife
- GROHE SprayDimmer (تخفيض فوري في معدل التدفق)
- دليل Inner WaterGuide لحياة أطول
- نظام منع التكلسات GROHE SpeedClean
- TwistStop لمنع التواء الخرطوم
- ملائم للسخانات الفورية من 18 كيلووات/س
- ترقية اختيارية: صينية GROHE EasyReach (26 362)، تُباع على حدة