26 075 GL0 **EUPHORIA SYSTEM 310 SYSTÈME DE DOUCHE AVEC MITIGEUR THERMOSTATIQUE POUR MONTAGE MURAL**

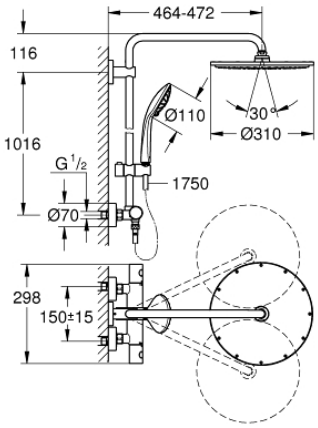

DESCRIPTION DU PRODUIT

- bras de douche de 450 mm orientable horizontalement
- mitigeur thermostatique avec fonction Aquadimmer
- permet le changement entre:
- Rainshower Cosmopolitan 310 douche de tete en metal
- jet : Pluie
- avec rotule
- angle de rotation ± 20°
- douchette a main Euphoria 110 Massage
- 3 jets:
- Rain, Massage, SmartRain
- maximum flow rate (at 3 bar): 13.5 l/min
- réglable en hauteur par élément coulissant
- flexible Silverflex 1750 mm 1/2" x 1/2" (28 388)
- GROHE TurboStat régulation thermostatique quasi-instantanée
- GROHE SafeStop butée à 38°C
- GROHE SafeStop Plus limiteur de température en option à 43°C inclus
- GROHE MetalGrip des poignées ergonomiques en métal
- GROHE DreamSpray jet parfaitement uniforme
- finition GROHE Long-Life
- GROHE SprayDimmer contrôle du débit
- Inner WaterGuide, longévité maximale
- procédé anti-calcaire SpeedClean
- TwistStop système anti-torsion
- convenable pour chauffe-eau instantané à partir de 18 kW/h
- Débit minimum nécessaire 5l/min
- option: tablette GROHE EasyReach (26 362)