ALLURE BRILLIANT 29 405 000 مجموعه بانيو بمقبض فردي بأربع فتحات

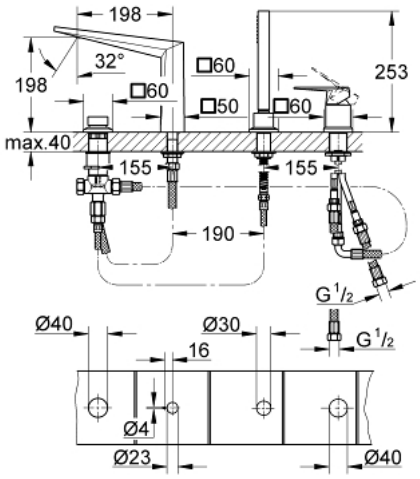

وصفُ المنتجَ

- قلب سيراميك GROHE SilkMove 46 مم
- طلاء كروم GROHE LongLife
- تثبيت الصنبور المجمع سابقًا
- عنصر تشغيل خلاّط بمقبض فردي
- صنبور حمام بمرغي مياه مُدمج
- محول: حمام/دش
- hand shower Rainshower Aqua Cube Stick 6.5 l/min
- metal shower hose 2000 mm (always chrome for any colour of the set)
- خراطيم توصيل مرنة
- وصلة لخرطوم الدش
- محمي من التدفق العكسي
- للاستخدام مع 29 037 000

ALLURE BRILLIANT 29 405 000 مجموعه بانيو بمقبض فردي بأربع فتحات

قِطعُ الغيارَ

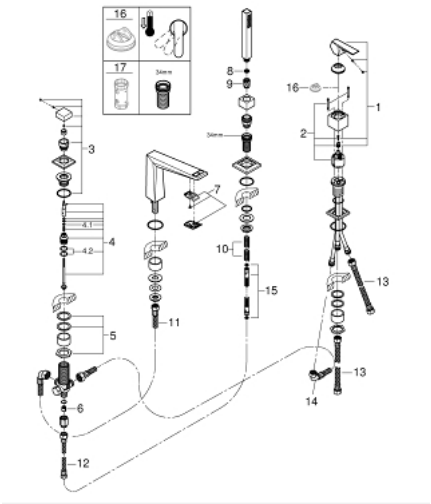

1: مقبض (46804000 رقمُ الطلبَ.)

2: خرطوشة (46048000 رقمُ الطلبَ.)

3: مقبض محول (48126000 رقمُ الطلبَ.)

4: محول (45443000 رقمُ الطلبَ.)

4.1: وردة عزل بقطر x 6 قطر (0128300M رقمُ الطلبَ.) 2

4.2: وردة عزل (0120500M رقمُ الطلبَ.)

5: طقم بديل لتثبيت الساق (45444000 رقمُ الطلبَ.)

6: صمام مانع للإرجاع (08565000 رقمُ الطلبَ.)

7: سباق (46803000 رقمُ الطلبَ.)

8: مصفاة غبار (0700200M رقمُ الطلبَ.)

9: صامولة مخروط (08864000 رقمُ الطلبَ.)

10: زنبرك تعويض (00869000 رقمُ الطلبَ.)

11: خرطوم توصيل (48018000 رقمُ الطلبَ.)

12: خرطوم توصيل (07300000 رقمُ الطلبَ.)

13: خرطوم توصيل (07227000 رقمُ الطلبَ.)

14: خرطوم توصيل (48017000 رقمُ الطلبَ.)

15: خرطوم الدش المعدني (28146000 رقمُ الطلبَ.)

16: محدّد درجة الحرارة *(46375000 رقمُ الطلبَ.)

17: موسع مقبس *(19332000 رقمُ الطلبَ.)

* إكسسواراتٌ اختياريةٌ