34 863 GL0 **GROHTHERM SMARTCONTROL CONCEALED SHOWER SYSTEM WITH RAINSHOWER SMARTACTIVE 310**

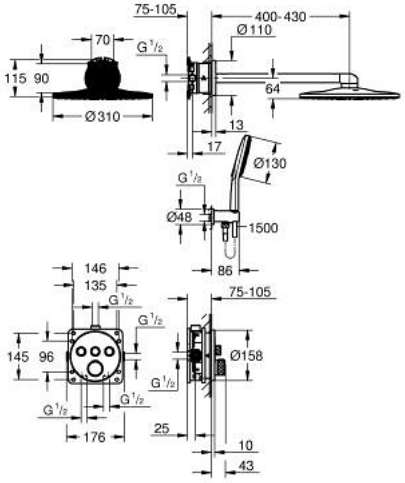

DESCRIPTION DU PRODUIT

- comprenant :
- thermostatique encastré avec 3 sorties (29 121)
- GROHE Rapido SmartBox corps encastré universel 1/2 (35 604)
- set douche de tête Rainshower SmartActive 310 (26 475) incluant : douche de tête 2 jets, bras de douche horizontal 430 mm et corps encastré (26 483)
- douchette Rainshower SmartActive 130 3 jets
- coude à encastrer 1/2" avec support (26 658)
- flexible de douche Silverflex 1500 mm
- limiteur de débit inférieur à 9,5 l/min pour douchette (livré non monté)