39 566 00H **ESSENCE PLAN VASQUE 100 CM**

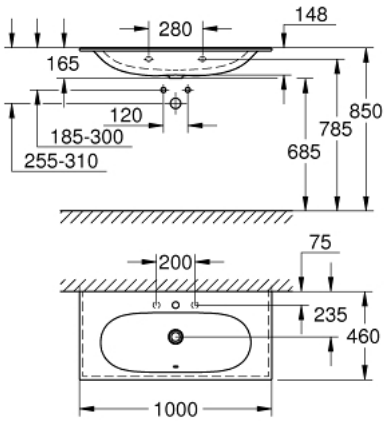

DESCRIPTION DU PRODUIT

- autoportant
- 1 trou de perçage, 2 trous pré-percés
- avec trop-plein positionné à l'opposé du mitigeur
- à installer sur un meuble de salle de bains
- 1000 x 460 mm
- porcelaine vitrifiée
- GROHE HyperClean antibacterial glazing
- GROHE AquaCeramic antistick coating
- dessous du lavabo meulé